KZ-HD1080T
攝影機（老師機）＋自動追蹤雲台

規格參數：

追蹤攝影機型號	KZ-HD1080T
攝影機參數	
圖像感測器	1/2.8" Exmor CMOS,214萬像素
焦距	f=4.7mm-94.0mm
光圈	F1.6-F3.5
變焦	光學20倍，數位12倍
訊噪比	≥50dB
可視角	59.5˚ -2.9˚ (1080P模式)
聚焦系統	自動，手動，PTZ觸發、一鍵觸發
最低照度	0.5 lux (彩色)，0.1Lux (黑白)
快門速度	1/1到1/10,000秒
增益	自動/手動
白平衡	自動，室內，室外，一鍵觸發，手動，自動跟蹤
曝光控制	自動，手動，快門優先，光圈優先，亮度優先
內置Web	支援IE(不支援Edge，需Win7以上)
視訊格式	1080P60 / 1080P50 / 1080P30 / 1080P25 / 1080I60 / 1080I50 / 720P60 / 720P50
音訊壓縮	AAC
網路協議	ONVIF / HTTP / RTSP / RTMP / TCP / UDP
多碼流	4路碼流(特寫雙碼流，全景雙碼流)
雲台參數	
水平範圍	-170˚ ~+170˚
垂直範圍	-30˚ ~+90˚
水平轉動速度	0.1˚ ~120˚ /秒
垂直轉動速度	0.1˚ ~90˚ /秒
預設點數目	256個
雲台控制介面	RS-485，RS-232
網路介面	RJ-45(10 / 100M)，支援POE(選購)
WIFI (選購)	2.4G / 5G
雲台控制協議	PELCO-D/P，VISCA
雲台全景攝影機	
感測器	1/2.8" CMOS
有效像素	214萬像素
白平衡	自動
曝光	自動
鏡頭	手動定焦
焦距	3.4mm
視角	水平72˚ ，垂直40˚
一般參數	
電源	DC12V
功耗	＜20W
工作溫度	0˚ C~+40˚ C
存放溫度	-20˚ C~+60˚ C
尺寸(寬×高×深)	225mm×163mm×212mm
機身重量	1.96KG
機身顏色	灰色

功能特色：

- ◆ 可同時輸出兩路最高達1080p60的HD視訊，採用H.265/H.264 壓縮技術。
- ◆ 支援寬動態(WDR)，背光補償(BLC)及2D/3D數位雜訊抑除。
- ◆ 攝影機內置高速處理器，採用領先的人體檢測及圖像跟蹤分析演算法來鎖定目標並辨識目標位置，無須外接跟蹤主機和輔助攝影機。
- ◆ 跟蹤過程不受目標轉身/小幅走動/手部動作等姿態影響，即使目標長時間靜止也能連續鎖定跟蹤目標，不會被其他運動對象或投影機干擾。
- ◆ 無須配戴發射器，即可平穩的自動追蹤，水平及垂直均可追蹤，多種追蹤策略可選，並提供多項追蹤參數設置，如追蹤敏感度與中心區域等。
- ◆ 智慧曝光功能，徹底避免投影儀等強光背景下目標變暗的問題。
- ◆ 隨插即用，支援自動與手動追蹤控制，可調整追蹤移動速度與距離。
- ◆ 目標跟蹤不局限於講臺，不受教室大小形狀階梯限制，可覆蓋全部教室範圍。
- ◆ 跟蹤鏡頭大小根據目標遠近及身高具有自我調整自動變倍功能。
- ◆ 支援四路碼流，可同時輸出特寫及全景攝影機網路視訊不同解析度碼流。
- ◆ 可直接在畫面上用滑鼠框選設置多達八個定位遮罩區域。
- ◆ 友好的使用者介面和簡單的參數設置，通過網路RJ-45或者RS-485/232介面，同時具有OSD功能均可對參數進行配置。

外觀尺寸：

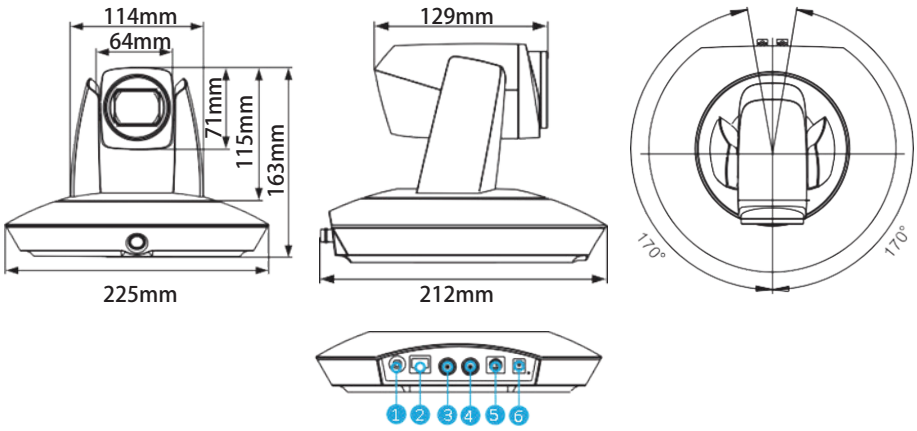

1.音訊輸入介面
2.網路介面
3.SDI輸出1（特寫攝影機）
4.SDI輸出2（全景攝影機）
5.控制介面（RS-485,RS-232）
6.電源介面（DC12V）

應用場合：

錄播教室

培訓教室

視訊會議

本規格僅供參考，實際規格以實物為準，本公司保留更改規格的權利。

控智應用系統有限公司　地址：新北市新店區寶橋路235巷134號4樓(全球科技特區)　TEL：02-89121234　FAX：02-89121099